DENIA®
STOVES

C-700 EcoDesign

MISURE

DIMENSIONI A x A x P	570x753x494 mm
PESO LORDO/NETTO	131/105 kg
DIMENSIONI PORTA	550x300 mm
DIAMETRO SCARICO FUMI	Ø 150-153 mm Verticale
PRESA D'ARIA ESTERNA	Ø 80 mm

CARATTERISTICHE

GRIGLIA IN GHISA	
VISTA PANORAMICA	
CORPO IN ACCIAIO DI	3 mm
POTENZA	7 KW
RENDIMENTO	81 %
EMISSIONI DI CO	0,10%
VERNICE ANTICALORE RESISTENTE A	800°C
CRISTALLO IN VITROCERAMICA RESISTENTE A	750°C

PLUS PRODOTTO

ECODESIGN

- PRESA D´ARIA ESTERNA
- REFRATTARIO BIANCO
- PORTA IN VETRO SERIGRAFATO
- TRONCHI DI 50 CM
- 210 m³ VOLUME DI RISCALDAMENTO
- VETRO SEMPRE PULITO
- TRIPLA COMBUSTIONE
- VENTILATORE TANGENZIALE
- CANALIZZAZIONE D'ARIA CALDA

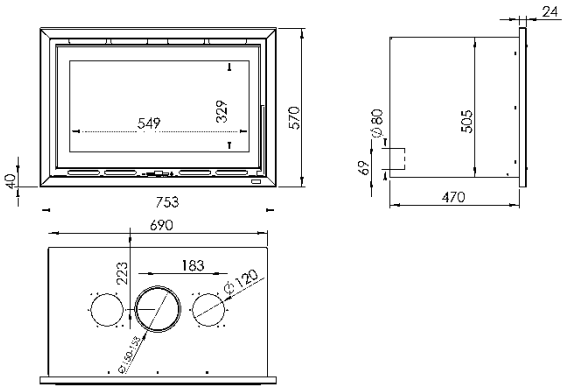

EAN 8426964248050
REF. 24805

EcoDesign | flamme VERTE Le label du chauffage au bois 7★ | TÜVRheinland CERT ISO 9001 | CE | BImSchV2 | VKF AEAI