DENIA®
STOVES

F-1120
EcoDesign

MESURES

DIMENSIONS H x L x P	627x1120x505mm
POIDS BRUT/NET	180/152 kg
PORTE ENTREE BOIS	885x300 mm
SORTIE DE FUMEES	Ø 150-153 mm Verticale
PRISE D'AIR EXTÉRIEUR	Ø 80 mm

CARACTERISTIQUES

GRILLE EN FONTE	
CORPS EN ACIER DE	3 mm
PUISSANCE	8,9 KW
RENDEMENT	80,8 %
EMISSION DE CO	0,10 %
PEINTURE ANTICALORIFIQUE RÉSISTANCE	800°C
VERRE VITROCÉRAMIQUE RÉSISTANCE	750°C

PLUS PRODUIT

ECODESIGN

COMPATIBLE BBC
COMFORME RT 2012

PRISE D'AIR EXTÉRIEUR

RÉFRACTAIRE

BÛCHES DE 80 CM

270 m³ VOLUME DE CHAUFFE

TRIPLE COMBUSTION

SYSTÈME VITRE PROPRE

PORTE EN VERRE SERIGRAPHIÉ

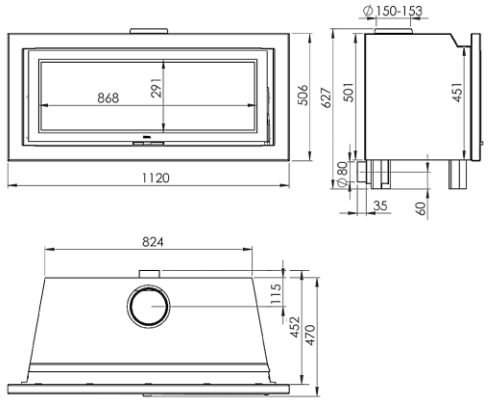

A+

EAN 8426964249057
REF. 24905

EcoDesign

flamme VERTE Le label du chauffage au bois 7★

TÜVRheinland CERT ISO 9001

CE

BImSchV2

VKF AEAI