DENIA® STOVES

DC-100 EcoDesign

WYMIARY

WYS.xSZER.xGŁ.	**627x1120x570mm**
WAGA BRUTTO/NETTO	**135/122 kg**
WYMIARY DRZWICZEK	**885x300 mm**
WYLOT SPALIN	**Ø 150-153 mm Pionowy**
DOLOT POWIETRZA Z ZEWNĄTRZ	**Ø 80 mm**

CHARAKTERYSTYKA

RUSZT ŻELIWNY	
KORPUS ZE STALI	**3 mm**
MOC NOMINALNA	**8,9 KW**
SPRAWNOŚĆ	**80,8 %**
EMISJA CO	**0,10 %**
FARBA ŻAROODPORNA	**800°C**
SZYBA SZKLANO-CERAMICZNA	**750°C**

ZALETY PRODUKTU

ECODESIGN 2022

- **DOLOT POWIETRZA Z ZEWNĄTRZ**
- WNĘTRZE WYŁOŻONE WERMIKULITEM
- DŁUGOŚĆ POLAN DO 80 CM
- 240 m³ OGRZEWANA KUBATURA
- SPALANIE DWUSTOPNIOWE
- SYSTEM CZYSTA SZYBA
- SZYBA Z SITODRUKIEM
- WENTYLATOR STYCZNY
- SYSTEM DGP

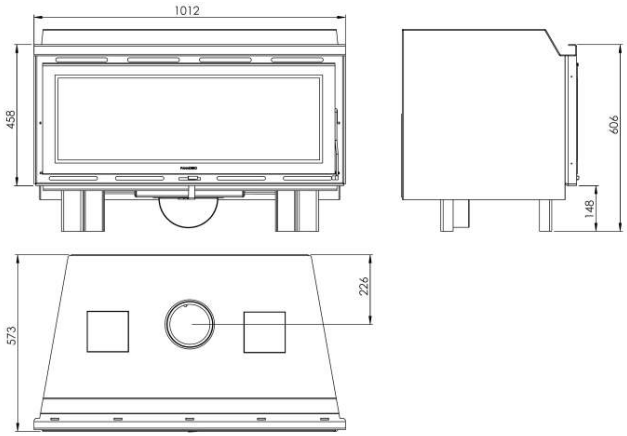

A++ A+ A B C D E F G

A+

EAN 8426964249019
REF. 24901

EcoDesign2022

flamme VERTE Le label du chauffage au bois 7 ★

TÜV Rheinland CERT ISO 9001

CE

BImSchV2

VKF AEAI