DENIA® STOVES

PANORAMIC + STOVE BENCH EcoDesign

РАЗМЕРЫ

РАЗМЕРЫ В x Ш x Г	943x1091x465 мм
ВЕС/ЧИСТЫЙ ВЕС	191+55/171+50 кг
ОТСЕК ДЛЯ ДРОВ	870x300 мм
ДЫМОВОЙ КАНАЛ	Ø 150-153 мм Верхний
ВНЕШНИЙ ВОЗДУХОЗАБОРНИК	Ø 80 мм

ХАРАКТЕРИСТИКИ

ЧУГУННАЯ РЕШЕТКА	
ПАНОРАМНЫЙ ОБЗОР	
СТАЛЬНОЙ КОРПУС	5+3 мм
НОМИНАЛЬНЫЙ ВЫХОД ТЕПЛА	8,9 кВ
ЭФФЕКТИВНОСТЬ	80,8 %
ВЫБРОСЫ CO	0,10 %
ТЕРМОСТОЙКОЕ ПОКРЫТИЕ	800ºC
ВИТРОКЕРАМИЧЕСКАЯ СТЕКЛОПРОЧНОСТЬ	750ºC

ОСОБЕННОСТИ

ECODESIGN 2022

- ВНЕШНИЙ ВОЗДУХОЗАБОРНИК
- ВНУТРЕННИЙ ВЕРМИКУЛИТ
- СЕРИГРАФИРОВАННОЕ СТЕКЛО
- ДЛИНА ДЕРЕВА 80 СМ
- 240 m³ ОТОПИТЕЛЬНЫЙ ОБЪЕМ
- ВОЗДУШНАЯ СИСТЕМА ОЧИСТКИ СТЕКЛА
- ДВОЙНОЕ СГОРАНИЕ
- ДВОЙНОЙ СТАЛЬНОЙ КОРПУС 5 + 3 ММ

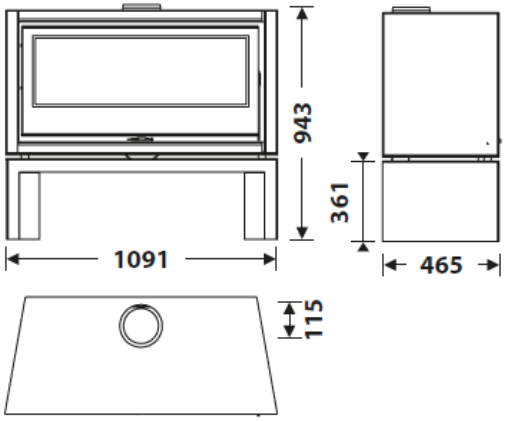

A+

EAN STOVE BENCH 8426964243550
REF. STOVE BENCH 24355

EAN PANORAMIC STOVE 8426964243505
REF. PANORAMIC STOVE 24350

EcoDesign2022

flamme VERTE Le label du chauffage au bois 7 ★

TÜVRheinland CERT ISO 9001

CE

BImSchV2

VKF AEAI