DENIA®
STOVES

FINLAND EcoDesign

MESURES

DIMENSIONS H x L x P	**854x796x463 mm**
POIDS BRUT/NET	**155/141 kg**
PORTE ENTREE BOIS	**620x286 mm**
SORTIE DE FUMEES	**Ø 150-153 mm Verticale**
PRISE D'AIR EXTÉRIEUR	**Ø 80 mm**

CARACTERISTIQUES

GRILLE EN FONTE	
CORPS EN ACIER DE	**5 mm**
PUISSANCE	**7,2 KW**
RENDEMENT	**78,9 %**
EMISSION DE CO	**0,10 %**
PEINTURE ANTICALORIFIQUE RÉSISTANCE	**800°C**
VERRE VITROCÉRAMIQUE RÉSISTANCE	**750°C**

PLUS PRODUIT ECODESIGN

COMPATIBLE BBC COMFORME RT 2012

- **PRISE D'AIR EXTÉRIEUR**
- RÉFRACTAIRE
- RANGE-BÛCHES
- BÛCHES DE 60 CM
- VOLUME DE CHAUFFE 250 m³
- TRIPLE COMBUSTION
- SYSTÈME VITRE PROPRE
- DOUBLE FERMETURE
- PORTE EN VERRE SERIGRAPHIÉ

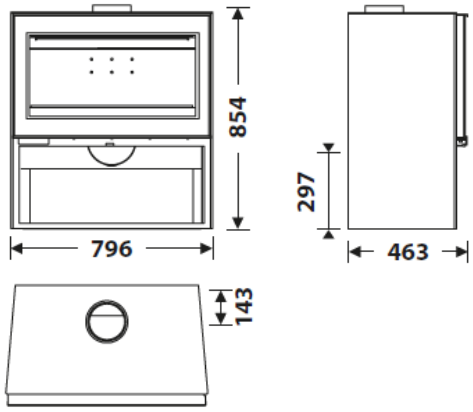

EAN 8426964243109
REF. 24310

EcoDesign

flamme VERTE — Le label du chauffage au bois — 7 ★

TÜVRheinland CERT ISO 9001

CE

BImSchV2

VKF AEAI