DENIA® STOVES

VEGA EcoDesign

MAßE

MAßE H x B x T	**1039x500x445 mm**
GEWICHT BRUTTO/NETTO	**112/103 kg**
MAßE FEUERRAUMTÜR	**432x337 mm**
DURCHMESSER DES ABGASSTUTZEN	**Ø 150-153 mm Vertical**
EXTERNE LUFTZUFUHR	**Ø 80 mm**

EIGENSCHAFTEN

RÜTTELROST AUS GUSSEISEN	
DREISEITIGE FEUERSICHT	
BLECHGEHÄUSE	**5 mm**
NENNLEISTUNG	**8 KW**
WIRKUNGSGRAD	**78,5 %**
CO - EMISSIONEN	**0,10 %**
HITZESCHUTZANSTRICH	**800°C**
GLASKERAMIKSCHEIBE HITZEBESTÄNDIG BIS	**750°C**

PRODUKT PLUS

ECODESIGN 2022

- EXTERNE LUFTZUFUHR
- VERMIKULIT AUSKLEIDUNG
- SCHEITLÄNGE 50 CM
- 200 m³ RAUMHEIZVERMÖGEN
- SCHEIBENSPÜLUNG
- DREIFACHVERBRENNUNG
- 2-PUNKT VERSCHLUSS

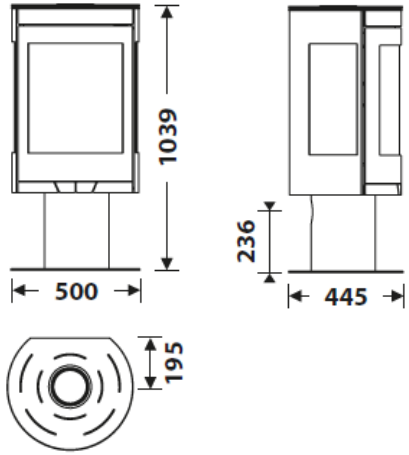

EAN 8426964241105
REF. 24110

EcoDesign2022 | flamme VERTE Le label du chauffage au bois 7★ | TÜVRheinland CERT ISO 9001 | CE | BImSchV2 | VKF AEAI