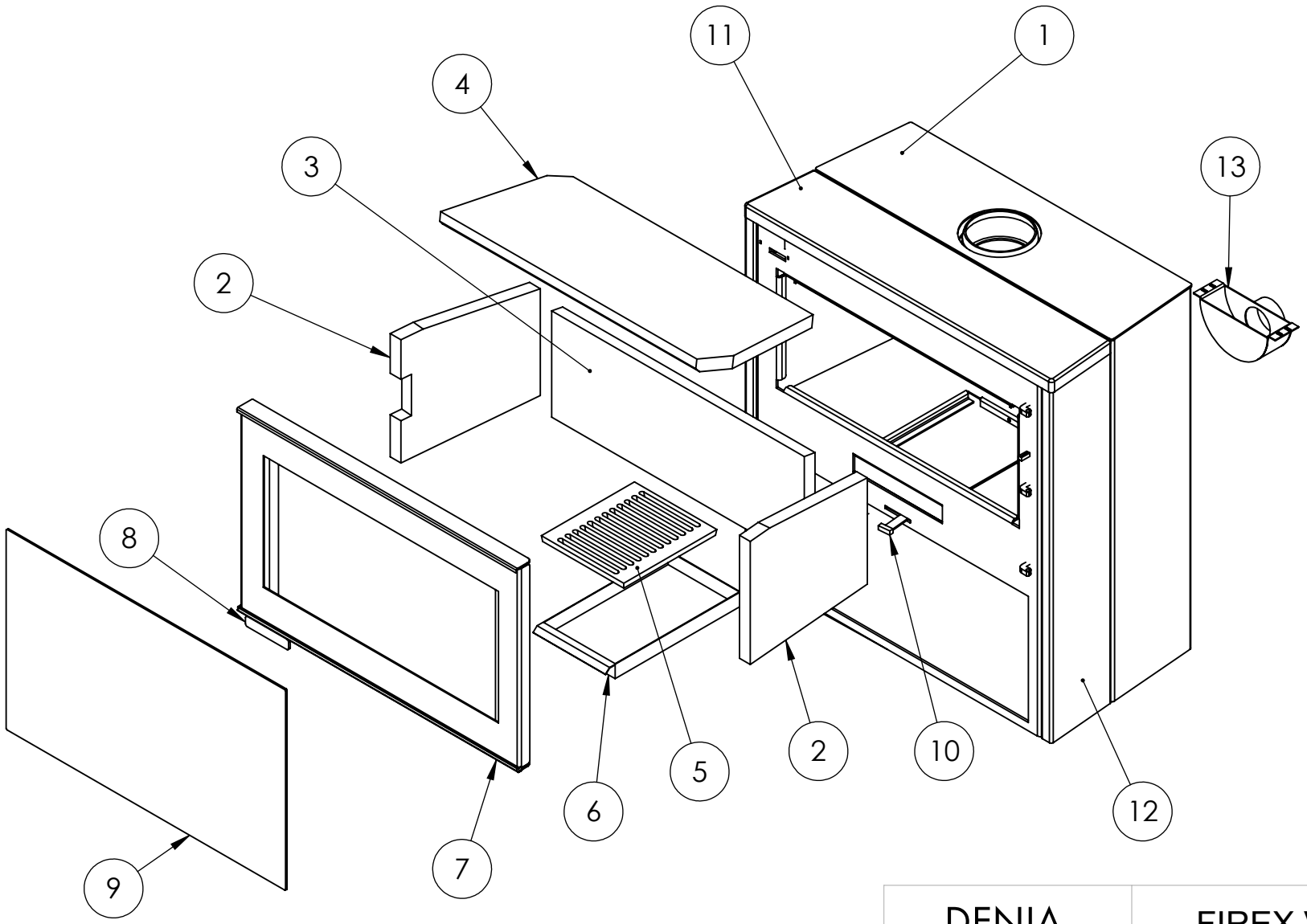

Nº	DÉNOMINATION	UD
1	Pôele a bois	1
2	Latérale vermiculite	2
3	Fond vermiculite	1
4	Coupe-flamme vermiculite	1
5	Grille	1
6	Tiroir	1
7	Porte	1
8	Poignée	1
9	Vitre	1
10	Tirage d'air	1
11	Pierre supérieure	1
12	Pierre latérale	2
13	Prise d'air extèrieure	1

DENIA	FIREX Vue éclatée	2017

I0502-3